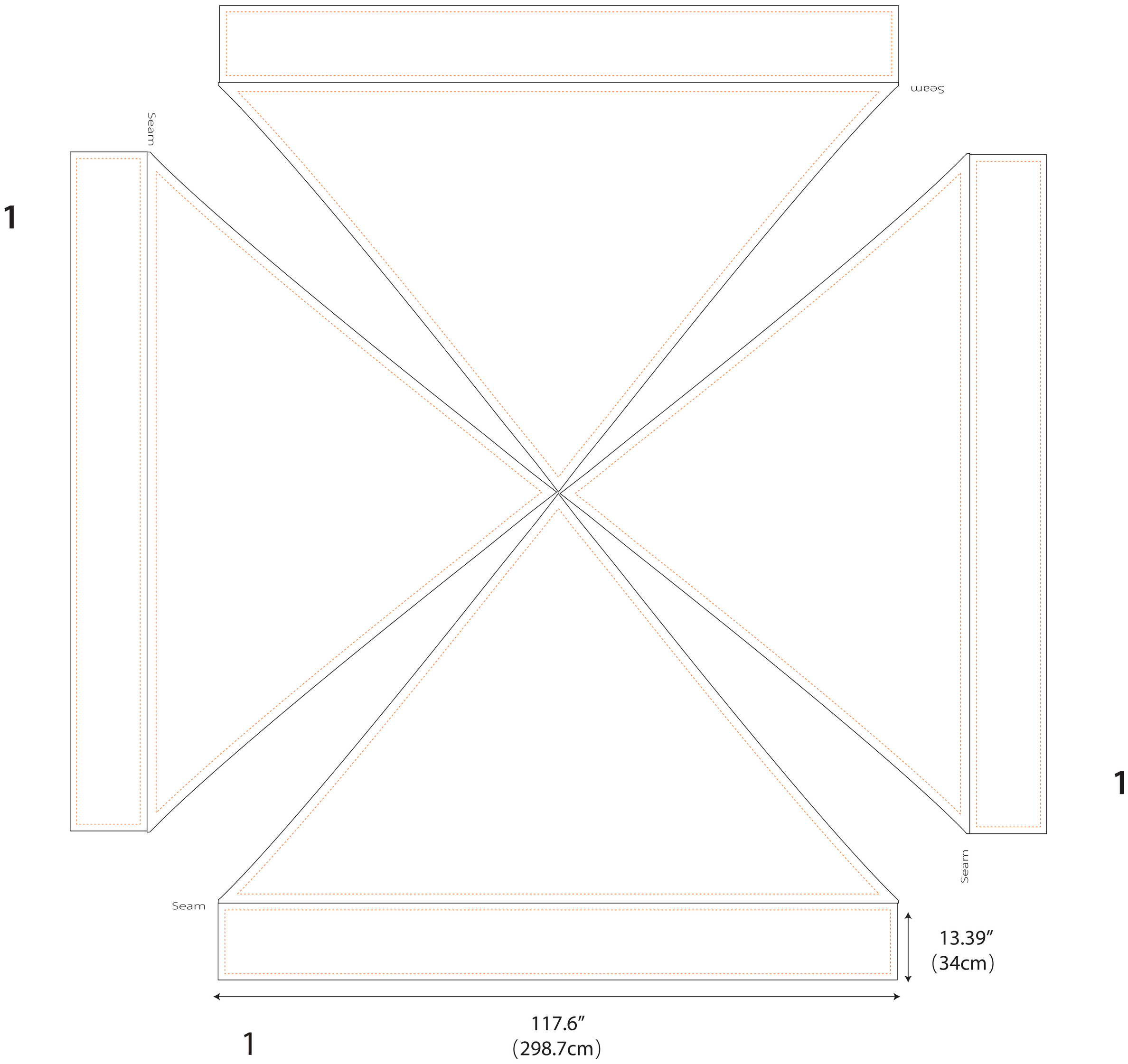# 10’x10’